Zestawienie dla 1 el. wysyłkowego		1/20			Suma	1	x	Wykonać
Poz.	Sztuk	Profil	Długość	Masa 1 poz.	Masa całk.	Materiał		Uwagi
1/1040	1	IPE160	2565	40.45	40.45	S235JR		
1/1041	1	HEA100	300	5.00	5.00	S235JR		
1/1050	1	PL12*86	373	2.95	2.95	S235JR		
Waga sumaryczna [kg]:					48.4			

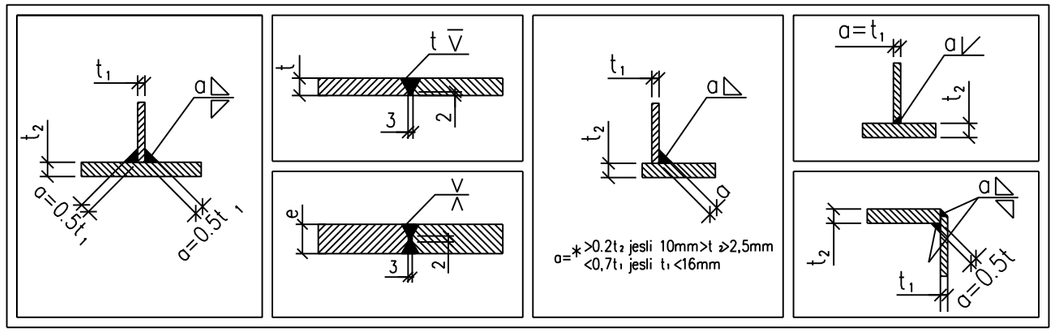

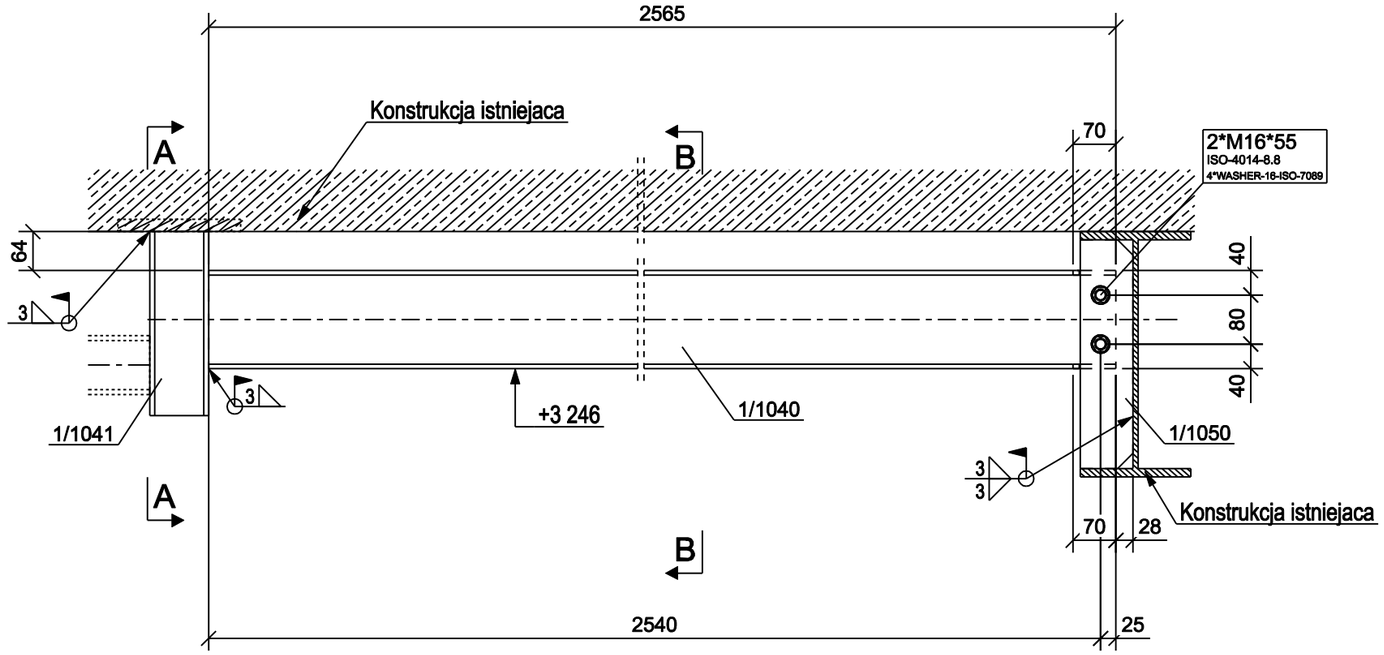

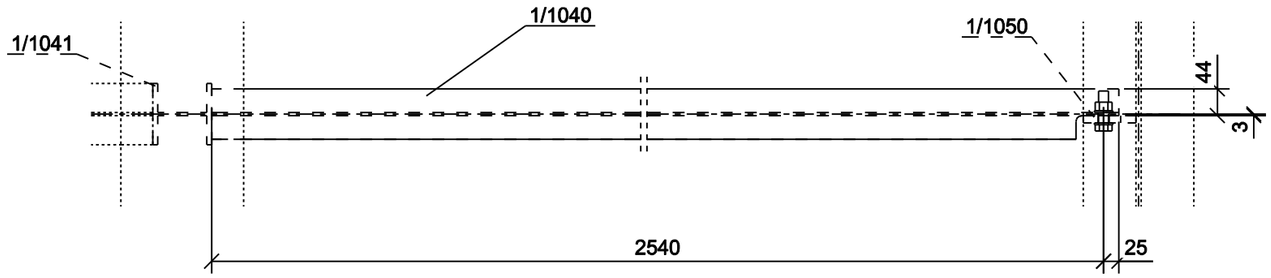

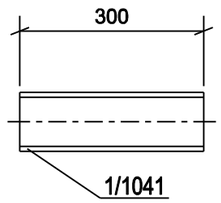

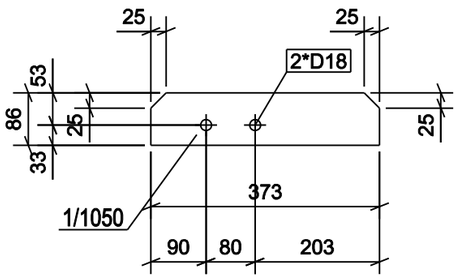

Przekrój A - A

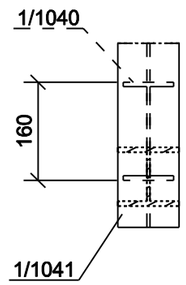

Przekrój B - B

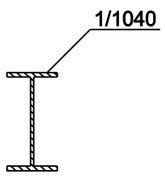

Widok 3D

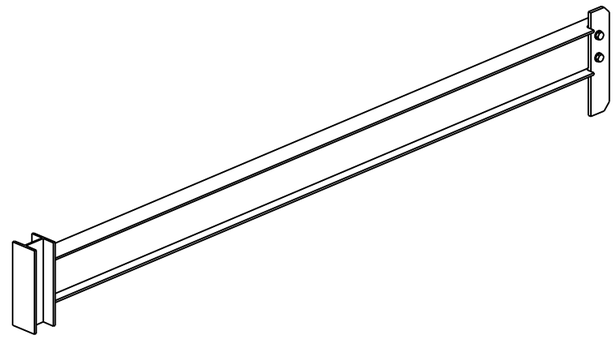

ZMIANY					

Modernizacja układu pompowego w Ciepłowni Sierpc.

Konstrukcja wsporcza 1/20

Inwestor: Ciepłownia Sierpc, ul. Przemysłowa 2a, 09-200 Sierpc

Projektował	M.Ciepliński	07.2021		1:10	Nr rysunku:	B-0020	Nr projektu:	EP-04/21 T1
				A3			Nr kolejny rysunku:	46

ElektroMontaż-Toruń Sp. z o.o.
ul. Na Zapieczu 20 | 87-100 Toruń | tel. 56 / 639 12 10 | fax 56 / 639 12 11
www.elektromontaz-torun.pl | biuro@elektromontaz-torun.pl
INSTALACJE ELEKTROENERGETYCZNE AUTOMATYKA PRZEMYSŁOWA KOMPUTEROWE SYSTEMY STEROWANIA