Widok z boku

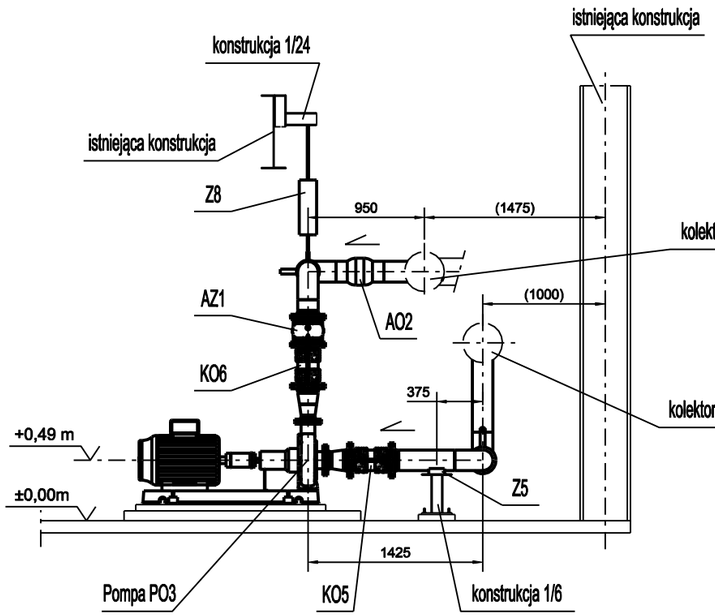

Widok z przodu

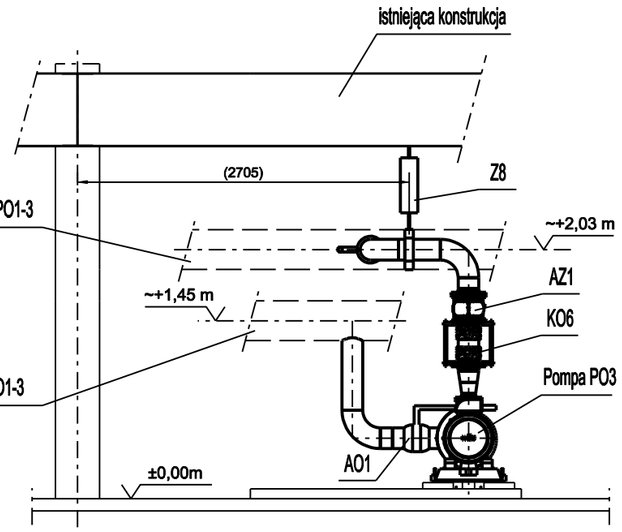

Widok aksonometryczny

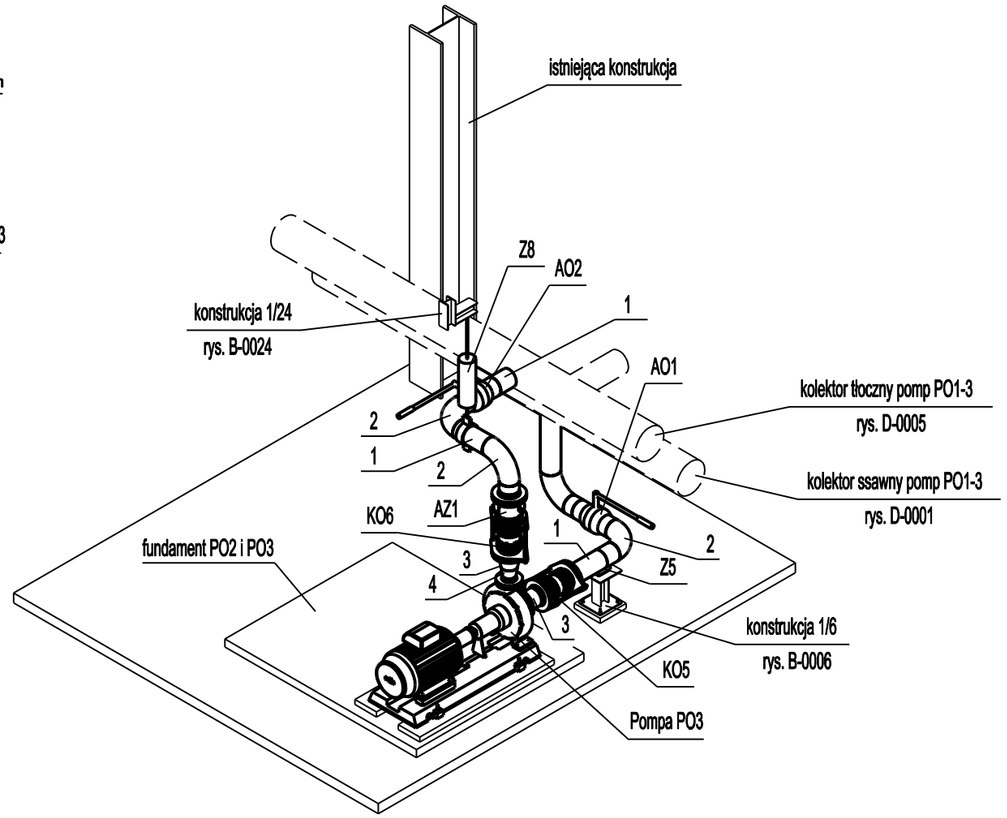

Widok z góry

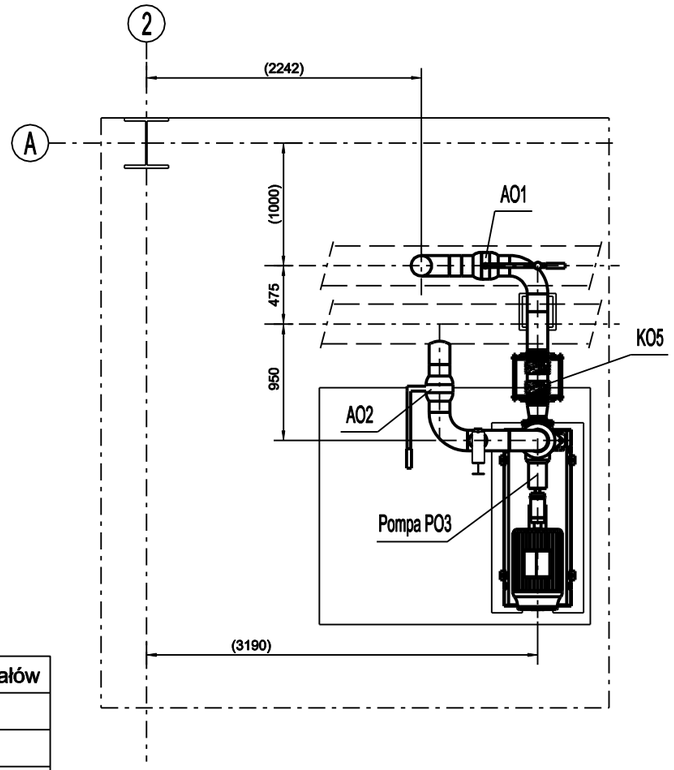

UWAGI:

1. Rozpatrywać razem z rysunkami S-0001, S-0002, D-0001, D-0005, B-0006 i B-0024.
2. Uwagi odnosnie wykonania i odbioru zawarto w opisie technicznym.
3. Oznaczenia zamocowań zgodnie z zestawieniem zamocowań.
4. Oznaczenia materiałów zgodnie z zestawieniem materiałów.
5. Oznaczenie armatur zgodnie z zestawieniem armatur.
6. Oznaczenie kompensatorów zgodnie z zestawieniem kompensatorów.
7. Wymiary dotyczące połączenia z istniejacymi instalacjami czy konstrukcjami (w nawiasach) zweryfikować i dopasować na montażu

POŁĄCZENIA KOŁNIERZOWE:

Połączenie	DN	PN	Nr elementu z zestawienia materiałów
króciec ssawny PO3	125	16	9, 10, 11, 12
króciec tłoczny PO3	100	16	13, 14, 15, 16
kompensator KO5	150	16	5, 6, 7, 8
kompensator KO6	150	16	5, 6, 7, 8
armatura AZ1	150	16	5, 6, 7, 8

OGÓLNY SZCZEGÓŁ SPAWANIA ELEMENTÓW RUROCIĄGÓW

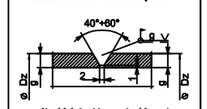

g - grubość ścianki = grubość spoiny
Dz - średnica zewnętrzna rury/elementu

ZMIANY				

Modernizacja układu pompowego w Ciepłowni Sierpc.

Zabudowa pompy PO3. Dyspozycja.

Inwestor: Ciepłownia Sierpc, ul. Przemysłowa 2a, 09-200 Sierpc

Projektował	M.Wolniaczyk	07.2021		1:50	Nr rysunku:	D-0004
				A3		

Nr projektu: EP-04/21 T1

Nr kolejny rysunku: 8

ElektroMontaż-Toruń Sp. z o.o.
ul. Na Zapieczu 20 | 87-100 Toruń | tel. 56 / 639 12 10 | fax 56 / 639 12 11
www.elektromontaz-torun.pl | biuro@elektromontaz-torun.pl
INSTALACJE ELEKTROENERGETYCZNE AUTOMATYKA PRZEMYSŁOWA KOMPUTEROWE SYSTEMY STEROWANIA