| Wersja | Uwagi | Data | Podpis | Sprawdził |
|---|---|---|---|---|
| A | ... | 00/00/00 | J.Janik | ... |

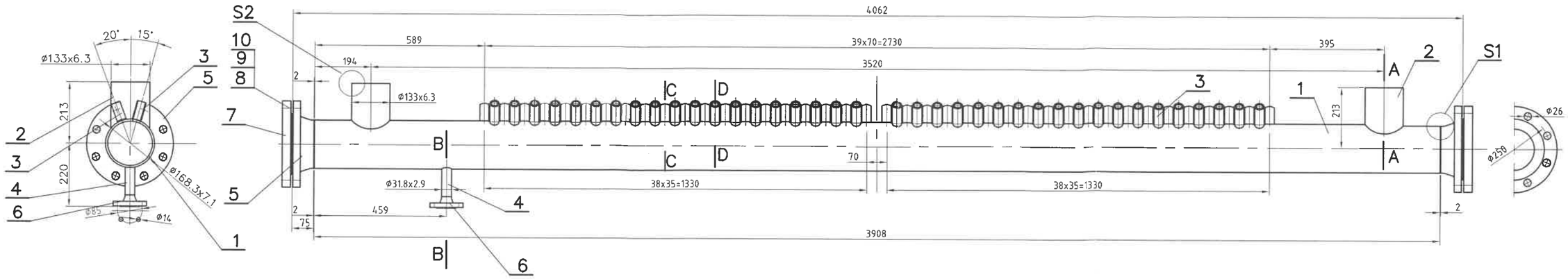


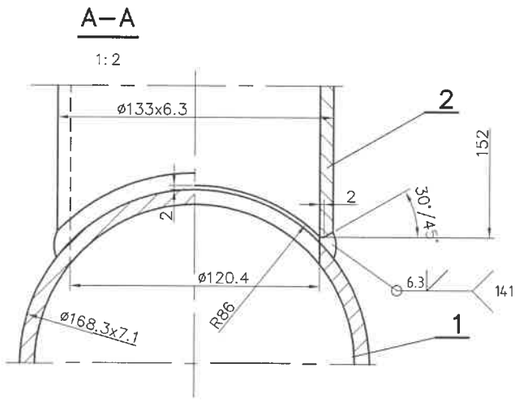


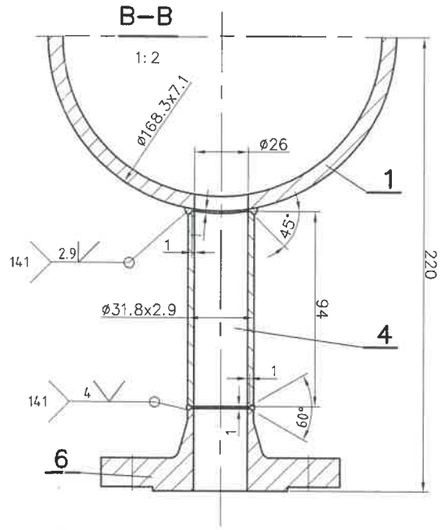


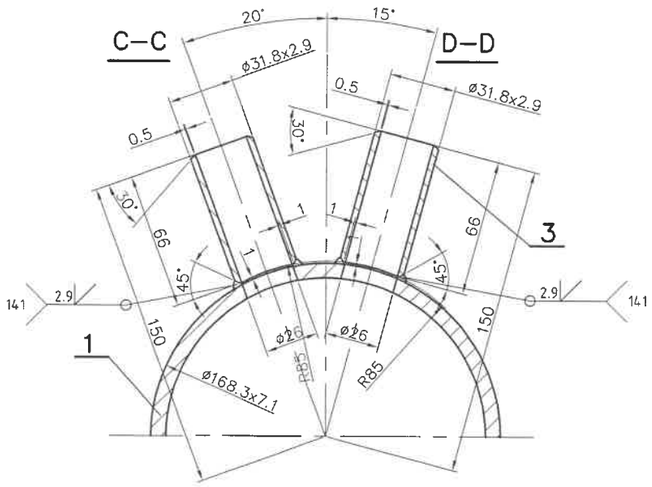


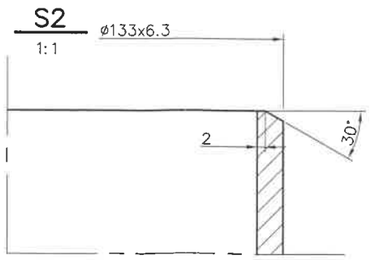


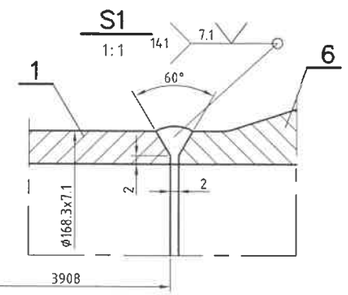


DC-M-18- 140 /01.09

Parametry Obliczeniowe:
1.Nadciśnienie obliczeniowe: 1,6 MPa
2.Temperatura obliczeniowa: 155 °C
3.Max. temperatura wody : 150 °C

Świadectwo kontrolne odbioru: 3.1 wg EN 10204:2006
Wymagania odbiorcze i badania wg Instrukcji Prób i Badań
nr: 109181 066 01

Masa całk. (kg): 196.3

| Nr | Ilość | Nazwa części | Nr rys./normy | Mat. | Wymiary | Masa1szt | Masa(kg) | Uwagi |
|---|---|---|---|---|---|---|---|---|
| 10 | 2 | Uszczelka płaska PN40/DN150/2 | PN EN 1514:2001 | PTFE | ø224/ø169 | 0.075 | 0.2 | |
| 9 | 16 | Nakrętka M24 | PN EN 1515-1 | 5. | PN EN 20898-2 | 0.104 | 1.7 | |
| 8 | 16 | Śruba M24 x 100 | PN EN 1515-1 | 5.6 | PN EN 20898-1 | 0.420 | 6.7 | |
| 7 | 2 | Kołnierz zaślep. typ:05-B /ø168.3x7.1 | PN EN 1092-1:2004 | P245GH | Pn40 Dn150 | 18.000 | 36 | |
| 6 | 1 | Kołnierz szyjk. typ:11-B /ø31.8 x2.9 | PN EN 1092-1:2004 | C22.8 | Pn40 Dn25 | 1.300 | 1.3 | |
| 5 | 2 | Kołnierz szyjk. typ:11-B /ø168.3 x7.1 | PN EN 1092-1:2004 | C22.8 | Pn40 Dn150 | 11.450 | 22.9 | |
| 4 | 1 | Rura kotłowa ø 31.8 x2.9 | PN-EN 10216:2002 | P235GH | 94 | 0.270 | 0.3 | |
| 3 | 78 | Rura kotłowa ø 31.8 x2.9 | PN-EN 10216:2002 | P235GH | 66 | 0.180 | 14 | |
| 2 | 1 | Rura kotłowa ø 133 x6.3 | PN-EN 10216:2002 | P235GH | 152 | 2.990 | 3 | |
| 1 | 1 | Rura bez szwu ø 168.3x7.1 | PN-EN 10216:2002 | P235GH | 3908 | 110.310 | 110.3 | |

Rozwiązania zawarte w niniejszym opracowaniu stanowią własność autorów i nie mogą być stosowane powielane oraz udostępniane osobom trzecim bez pisemnego zezwolenia z zastrzeżeniem wszelkich skutków przewidzianych w prawie autorskim oraz karnym.

Rysunek wykonany w AutoCAD 2008

| Projektował | Sprawdził | Inwestor | Typ: | Data | Skala |
|---|---|---|---|---|---|
| J. Janik | J. Kaczmarek | Ciepłownia Sierpc | WR-10/M | 10/2009 | 1:10 |

Centrum Termoenergetyki Kraków
Tel: 48 (604) 251 441

# Komora wlot. pęczka konw.

109181 062 02-A2 | Edycja 0 | Arkusz 1/1